Filterdüsen für Drainagesystem	Filter-Nozzles for Drainage system	Système de drainage	Sistemas de drenaje

Montagebeispiel

Installation procedure

Exemple de montage

Ejemplo de montaje

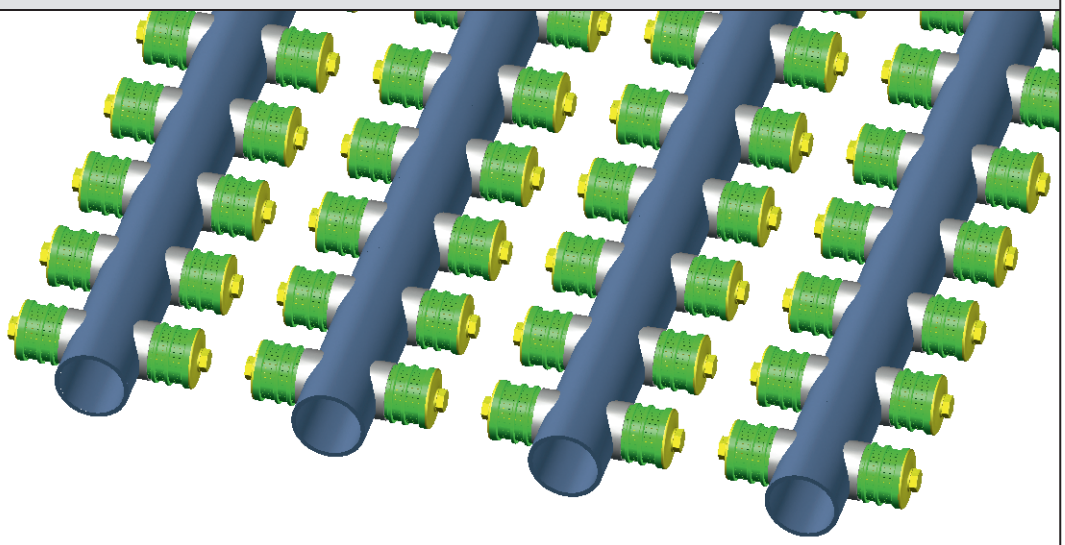

Typ DDR

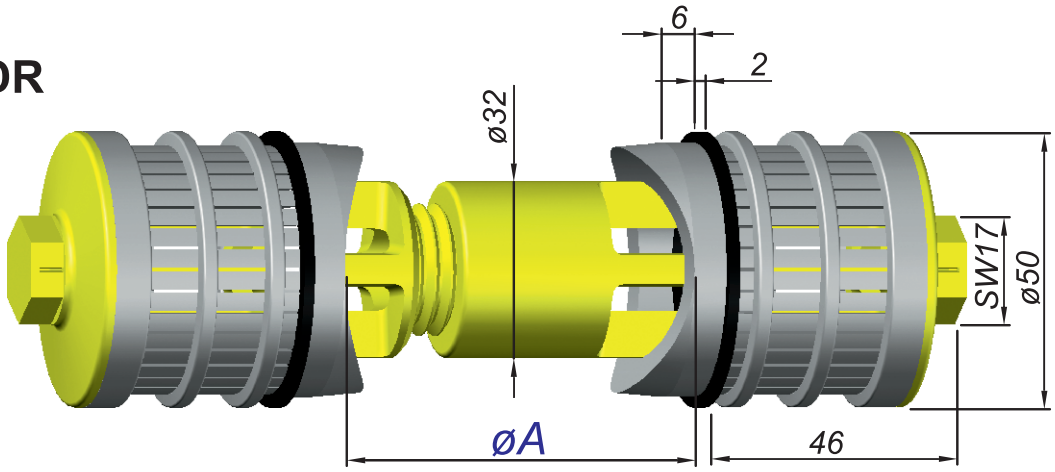

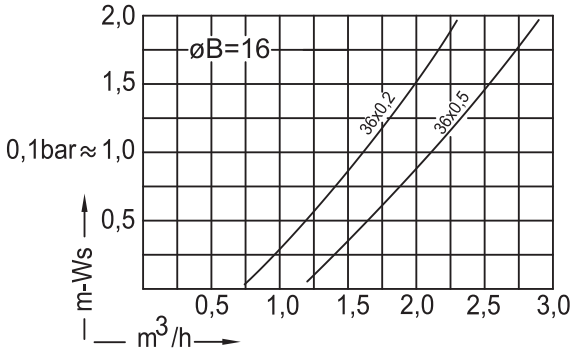

Bestellung Ordering Commande Encargo	Typ Type Type Tipa	Schlitze Slots Fentes Ranuras	øA
	DDR	24 x 0,2 = 0,91 cm² 36 x 0,2 = 1,37 cm² 36 x 0,3 = 2,05 cm² 36 x 0,5 = 3,42 cm² 12 x 0,8 = 1,82 cm² 12 x 1,0 = 2,28 cm² 24 x 1,0 = 4,56 cm² 24 x 1,5 = 6,84 cm² 20 x 2,0 = 7,00 cm² 8 x 5,0 = 7,00 cm²	60,3 ; 63 ; 75 ; 90 ; 114 ; 147 ; 165 ; 219 ; 273 ; 324